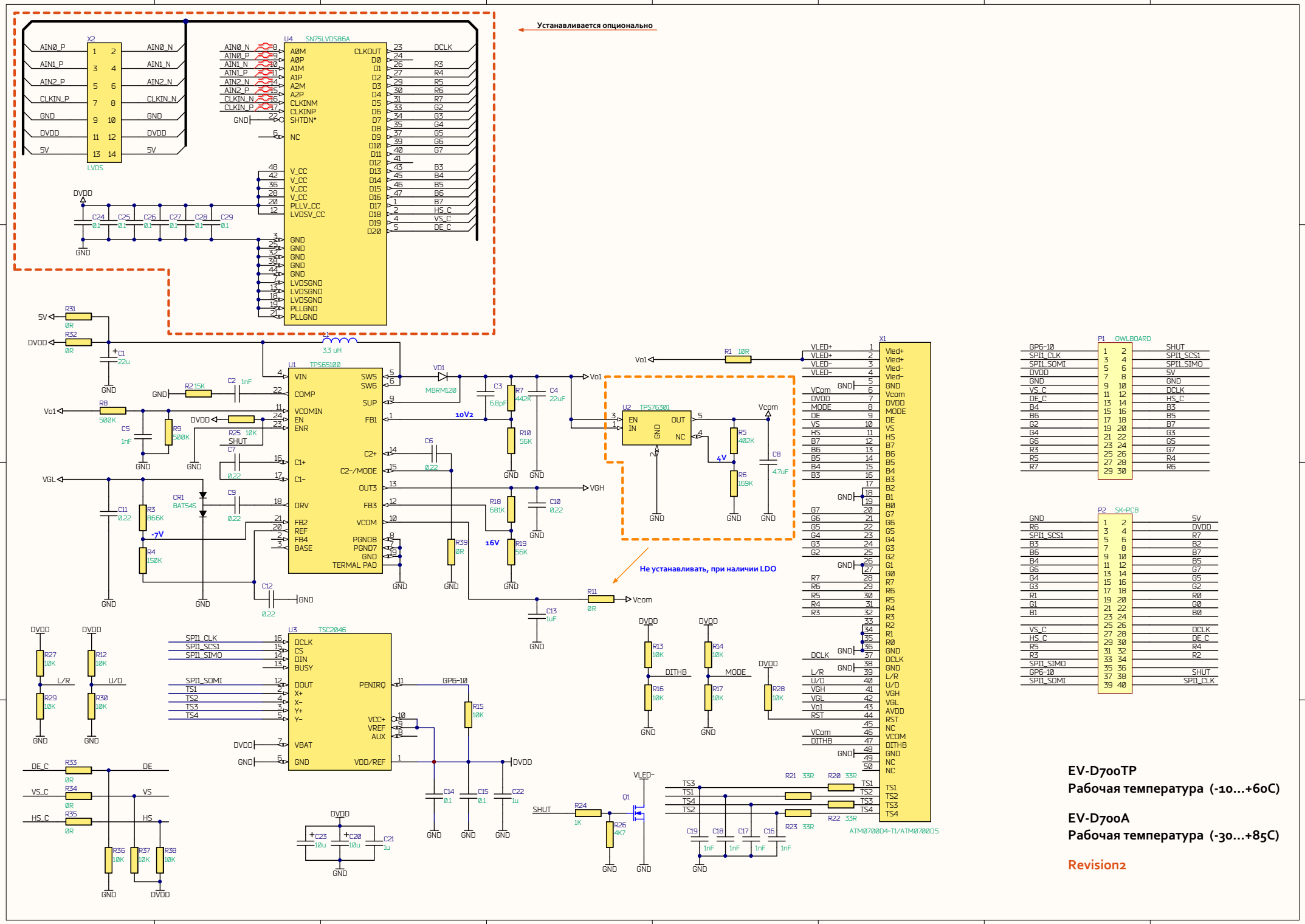
Устанавливается опционально
X2
LVDS
U4 SN75LVDS86A
U1 TPS65100
U2 TPS76301
U3 TSC2046
X1
ATM0700D4-T1/ATM0700D5
P1 DWLBOARD
P2 SK-PCB
Не устанавливать, при наличии LDO
10V2
16V
-7V
4V
EV-D700TP
Рабочая температура (-10...+60C)
EV-D700A
Рабочая температура (-30...+85C)
Revision2